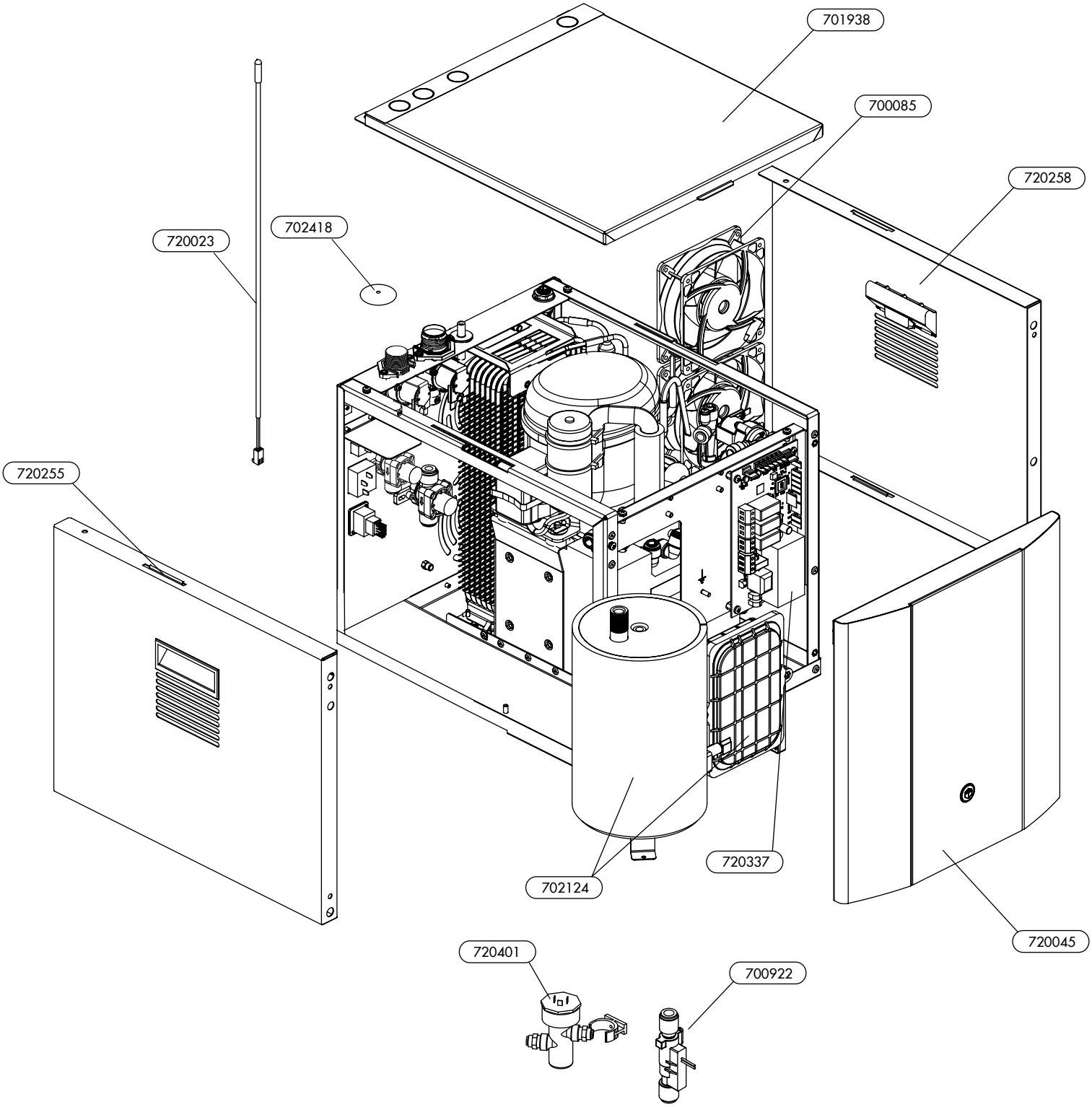
701938
700085
720258
720023
702418
720255
720337
702124
720045
720401
700922