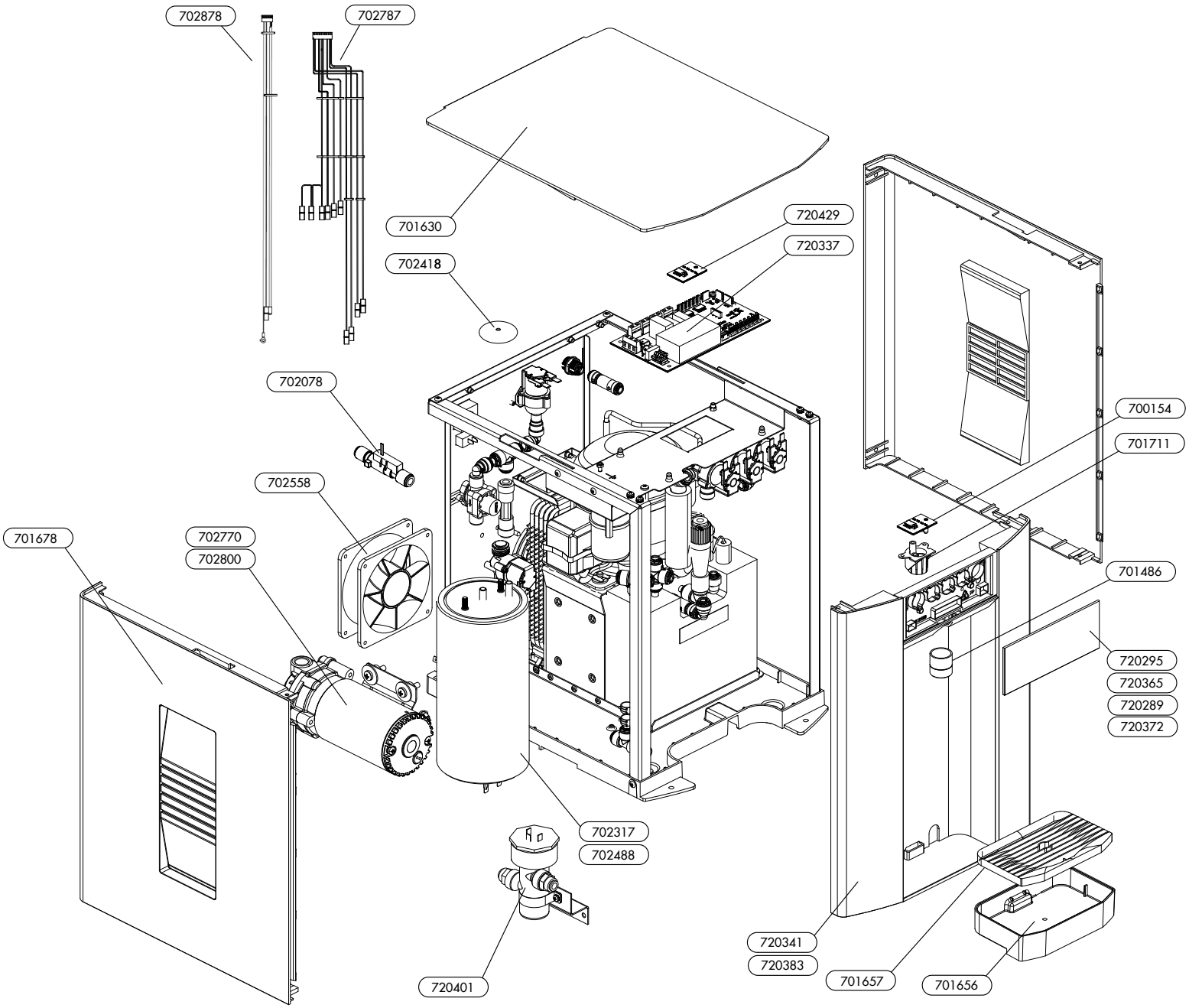
702878
702787
701630
720429
720337
702418
702078
700154
701711
702558
701678
702770
702800
701486
720295
720365
720289
720372
702317
702488
720341
720383
720401
701657
701656