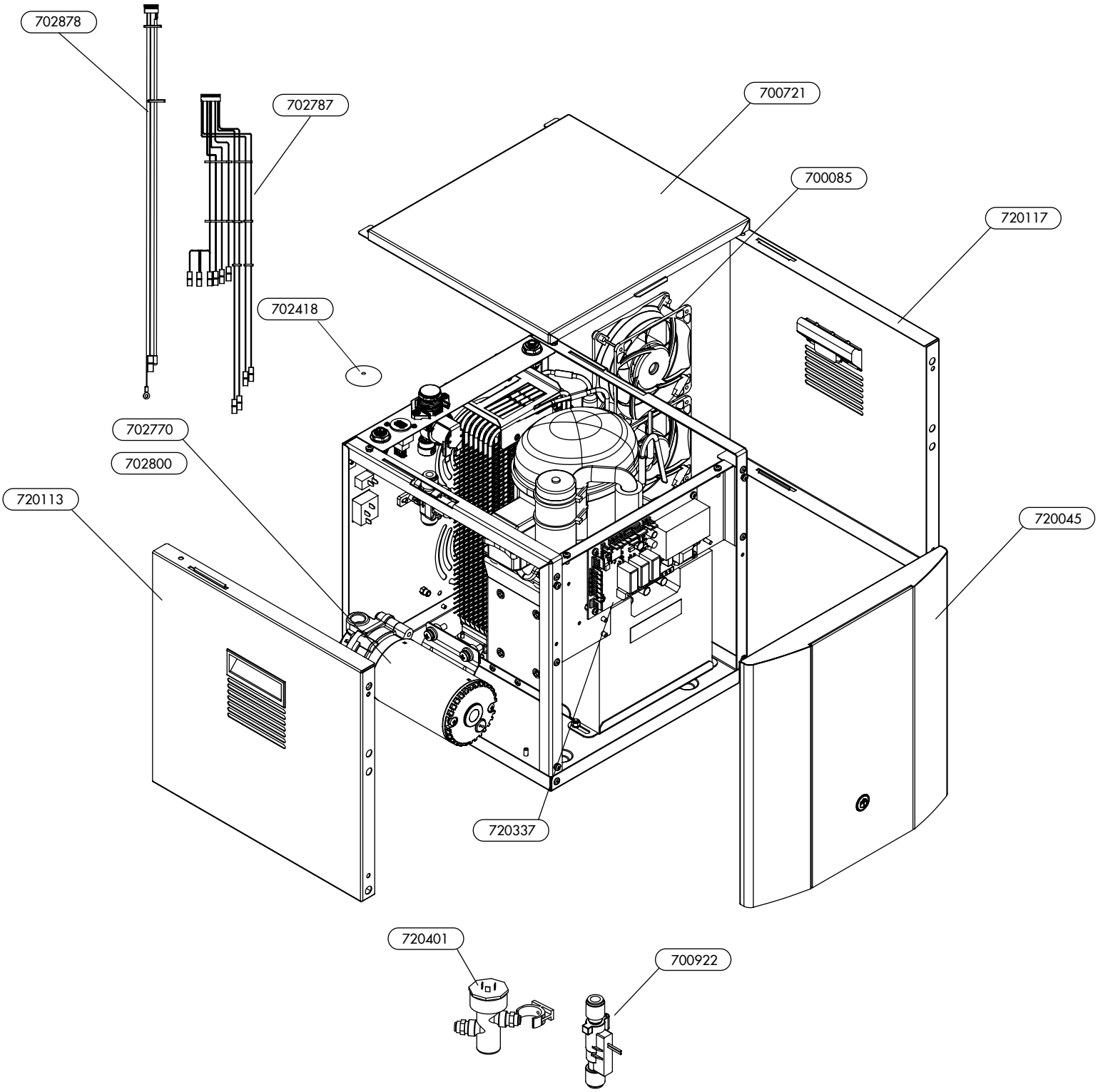
702878
702787
700721
700085
720117
702418
702770
702800
720113
720045
720337
720401
700922