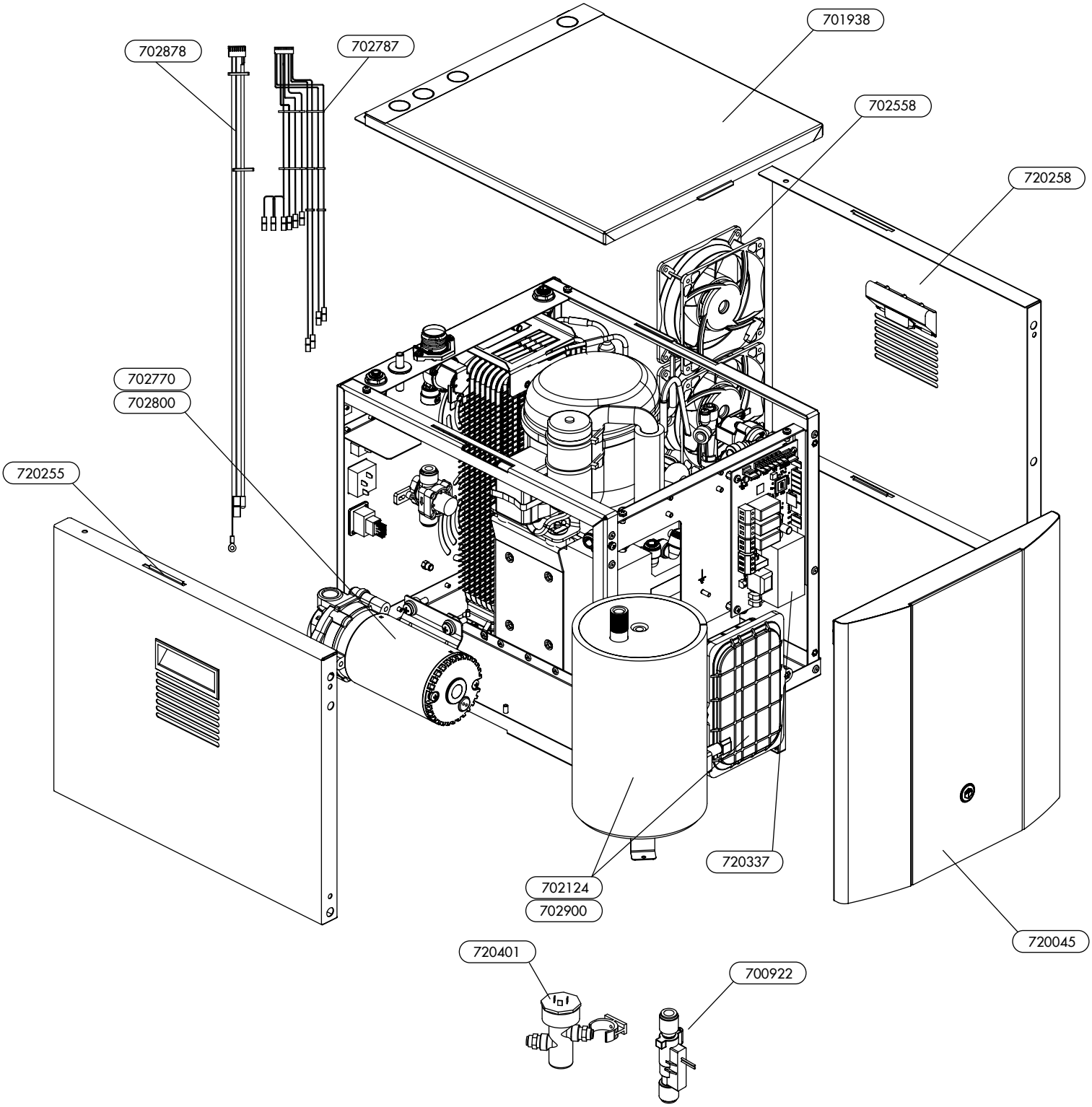
701938
702878
702787
702558
720258
702770
702800
720255
720337
702124
702900
720045
720401
700922