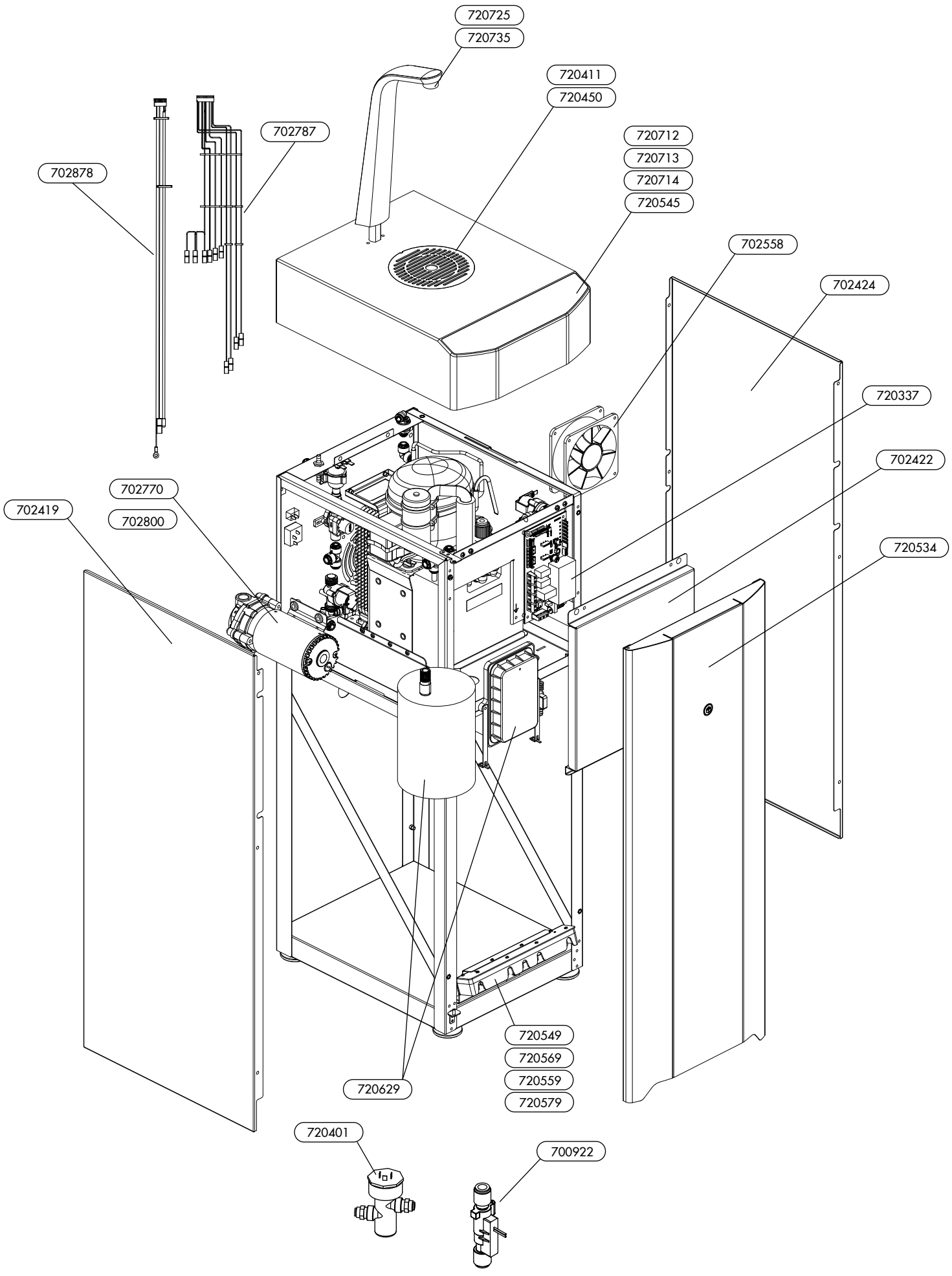
720725
720735
720411
720450
702787
720712
720713
720714
720545
702878
702558
702424
720337
702422
702770
702419
702800
720534
720549
720569
720559
720579
720629
720401
700922