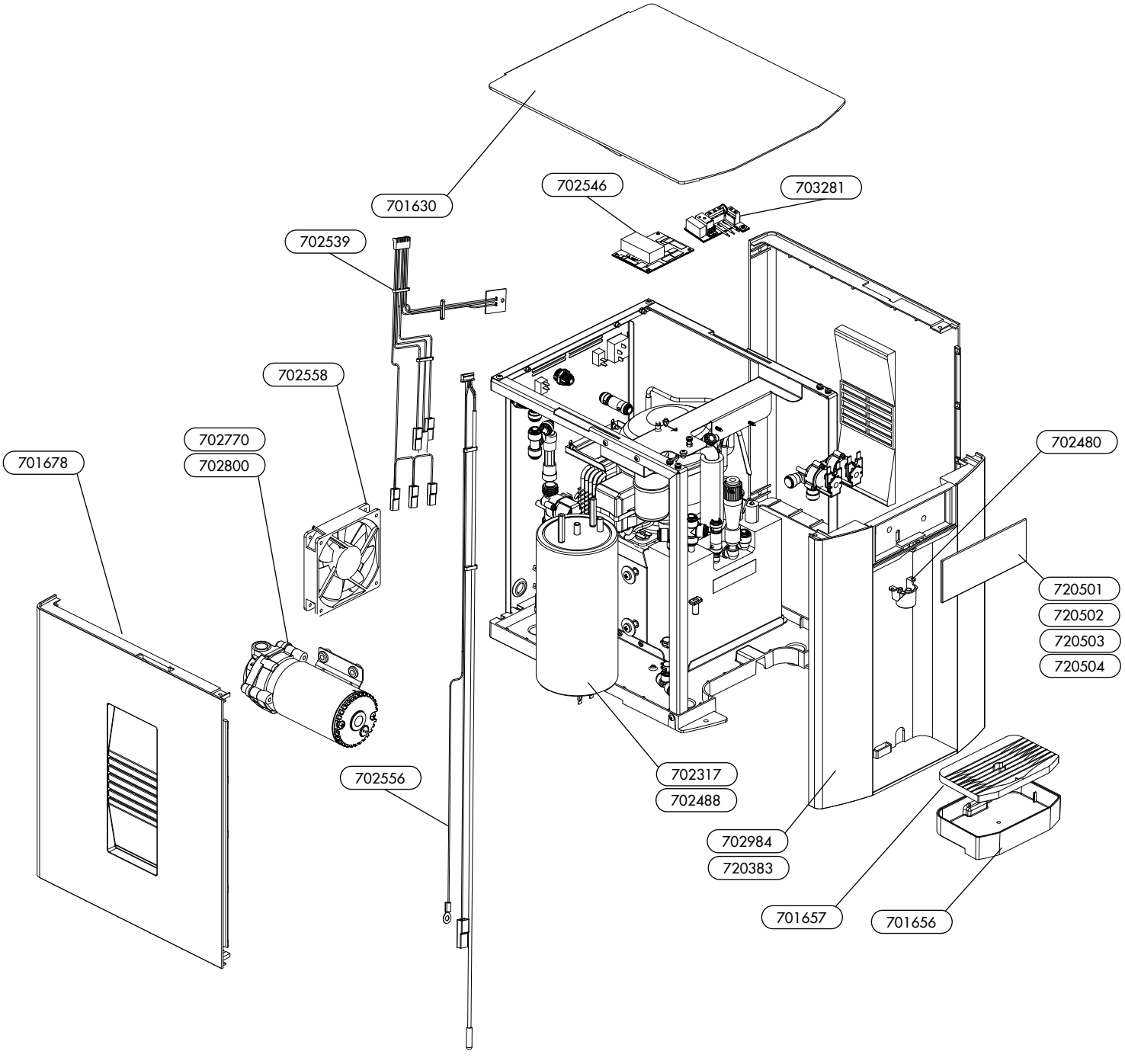
701630
702546
703281
702539
702558
702770
702800
701678
702480
720501
720502
720503
720504
702556
702317
702488
702984
720383
701657
701656